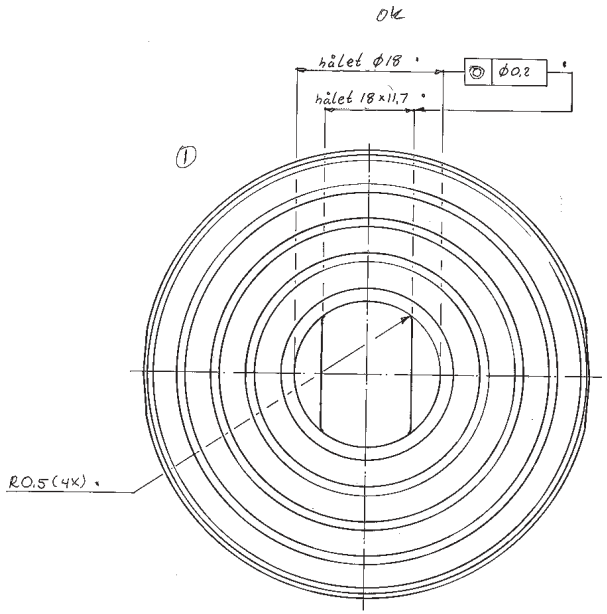
ok
hålet Φ18
hålet 18×11,7
Φ0,2
①
R0,5 (4X)

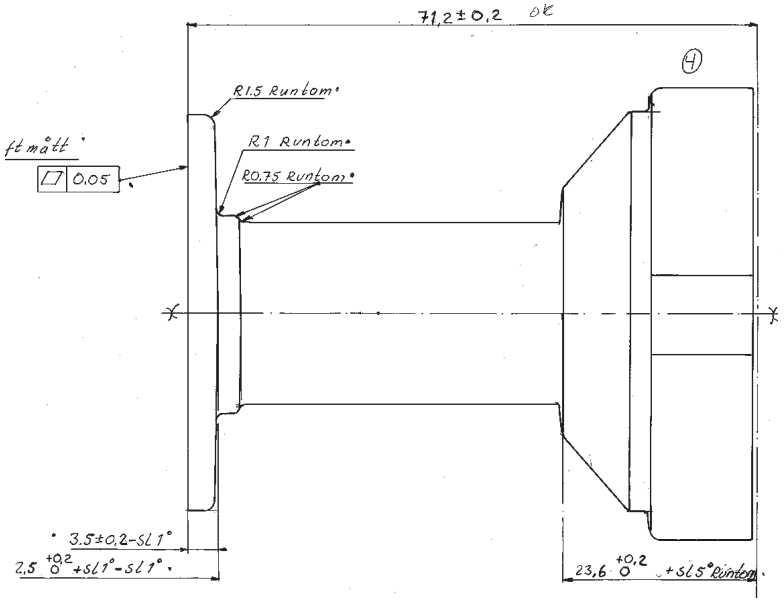
71,2 ± 0,2 ok
④
R1,5 Runtom
R1 Runtom
R0,75 Runtom
ft mått
0,05
3,5±0,2-SL 1°
2,5 +0,2 0 +SL 1°-SL 1°
23,6 +0,2 0 +SL 5° Runtom

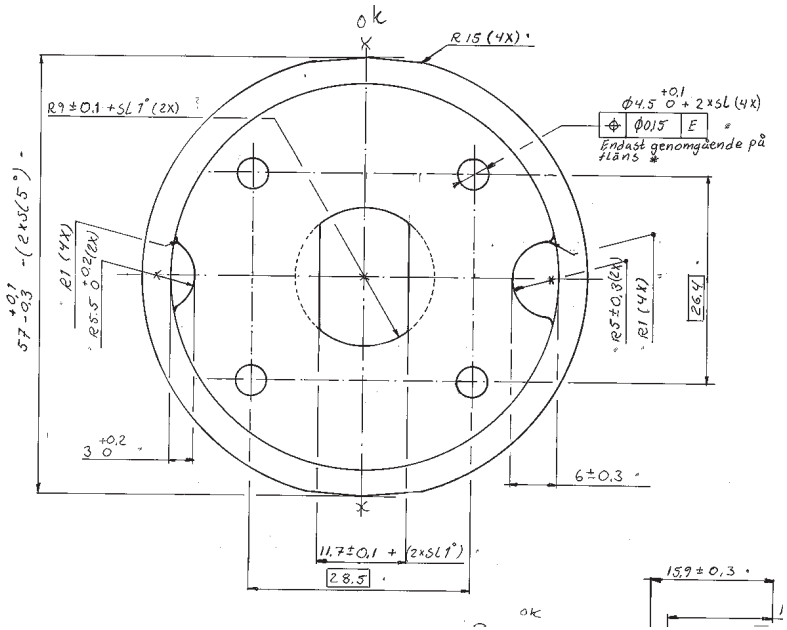
ok
R 15 (4X)
R9 ± 0,1 +SL 1° (2X)
Φ4,5 +0,1 0 + 2×SL (4X)
Φ0,15 E
Endast genomgående på fläns
57 +0,1 -0,3 -(2+SL 5°)
R1 (4X)
R5,5 +0,2 0 (2X)
R5 ± 0,3 (2X)
R1 (4X)
26,4
3 +0,2 0
6 ± 0,3
11,7 ± 0,1 + (2×SL 1°)
28,5
15,9 ± 0,3
ok